Przedsiębiorstwo Produkcyjno Handlowo Usługowe
ReBaNo
Renata i Bartosz Nowaccy
ul. Kopanina 39 , 60-105 Poznań
tel./faks: +48 61 657-93-65 , e-mail: biuro@rebano.pl
NIP: 779-103-65-86, REGON: 630603794
Rok założenia 1996

Separator oleju (odolejacz) pod kapilarę

Model	pojemność odolejacza	przyłącza odolejacza			wymiary odolejacza		ciśnienie maksymalne	cena cennikowa
		wejście	wyjście	olej	średnica	wysokość		
RTX-01-45-12	1,0 dm³	ø12 mm	ø12 mm	1/2" NPT	ø 102 mm	50 mm	45,0 bar	**166,00 EUR**
RTX-03-45-16	3,0 dm³	ø16 mm	ø16 mm	1/2" NPT	ø 140 mm	50 mm	45,0 bar	**226,00 EUR**
RTX-05-45-22	5,0 dm³	ø22 mm	ø22 mm	1/2" NPT	ø 160 mm	60 mm	45,0 bar	**253,00 EUR**
RTX-08-45-28	8,0 dm³	ø28 mm	ø28 mm	1/2" NPT	ø 170 mm	80 mm	45,0 bar	**324,00 EUR**
RTX-12-45-35	12,0 dm³	ø35 mm	ø35 mm	1/2" NPT	ø 200 mm	80 mm	45,0 bar	**377,20 EUR**

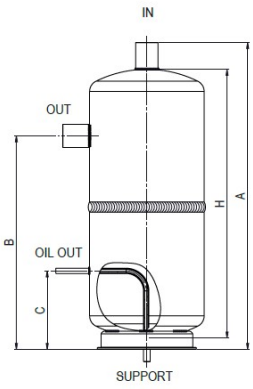

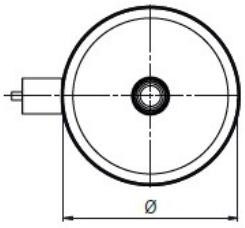

Separator oleju (odolejacze) z zaworem pływakowym

Model	pojemność odolejacza	przyłącza odolejacza			wymiary odolejacza		ciśnienie maksymalne	cena cennikowa
		wejście	wyjście	olej	średnica	wysokość		
RTX-01-45-12G	1,0 dm³	ø12 mm	ø12 mm	1/2" NPT	ø 102 mm	383 mm	45,0 bar	**386,00 EUR**
RTX-03-45-16G	3,0 dm³	ø16 mm	ø16 mm	1/2" NPT	ø 130 mm	504 mm	45,0 bar	**446,00 EUR**
RTX-05-45-22G	5,0 dm³	ø22 mm	ø22 mm	1/2" NPT	ø 160 mm	530 mm	45,0 bar	**473,00 EUR**
RTX-08-45-28G	8,0 dm³	ø28 mm	ø28 mm	1/2" NPT	ø 170 mm	602 mm	45,0 bar	**544,00 EUR**
RTX-12-45-35G	12,0 dm³	ø35 mm	ø35 mm	1/2" NPT	ø 200 mm	706 mm	45,0 bar	**597,20 EUR**

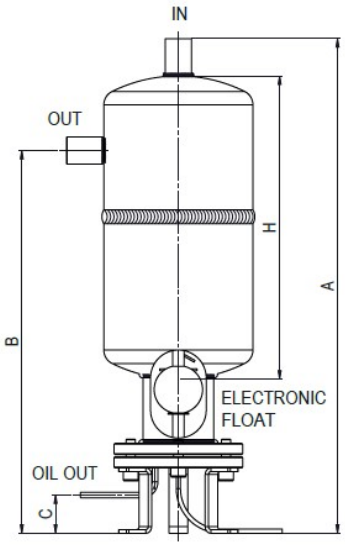

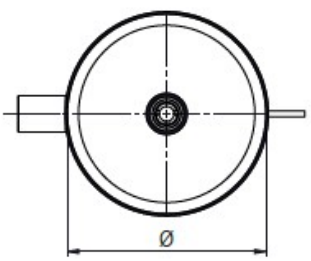

Przedsiębiorstwo Produkcyjno Handlowo Usługowe
ReBaNo
Renata i Bartosz Nowaccy
ul. Kopanina 39 , 60-105 Poznań
tel./faks: +48 61 657-93-65 , e-mail: biuro@rebano.pl
NIP: 779-103-65-86, REGON: 630603794
Rok założenia 1996

Zbiorniki oleju

Model	pojemność separatora	przyłącza separatora			wymiary separatora		ciśnienie maksymalne	cena cennikowa
		średnica wejścia	średnica wyjścia	zawór bezpieczeń.	średnica	wysokość		
RO1RR154X270	4,5 dm³	3/8"	3/8"	1"	ø 154 mm	326 mm	32,0 bar	**117,20 EUR**
RO3RR154X270							45,0 bar	**123,00 EUR**
RO1RR152X500	8,0 dm³	3/8"	3/8"	1"	ø 152 mm	556 mm	32,0 bar	**140,00 EUR**
RO3RR152X500							45,0 bar	**147,00 EUR**
RO1RR152X740	12,0 dm³	3/8"	3/8"	1"	ø 152 mm	796 mm	32,0 bar	**153,80 EUR**
RO3RR152X740							45,0 bar	**161,40 EUR**
RO1RR152X920	15,0 dm³	3/8"	3/8"	1"	ø 152 mm	976 mm	32,0 bar	**169,60 EUR**
RO3RR152X920							45,0 bar	**178,00 EUR**
RO1RR219X600	20,0 dm³	3/8"	3/8"	1"	ø 219 mm	656 mm	32,0 bar	**266,60 EUR**
RO3RR219X600							45,0 bar	**279,80 EUR**
RO1RR219X300	219,0 dm³	3/8"	3/8"	1"	ø 219 mm	956 mm	32,0 bar	**291,00 EUR**
RO3RR219X900							45,0 bar	**305,60 EUR**

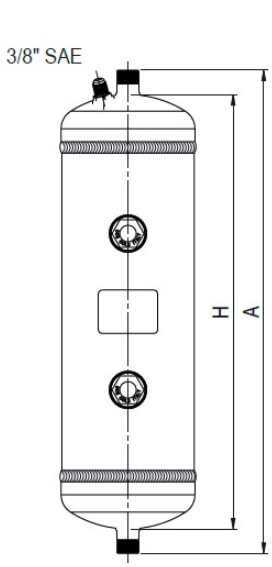

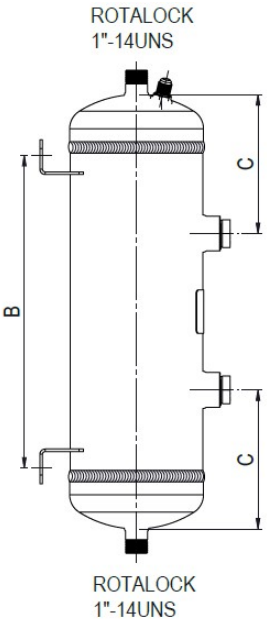

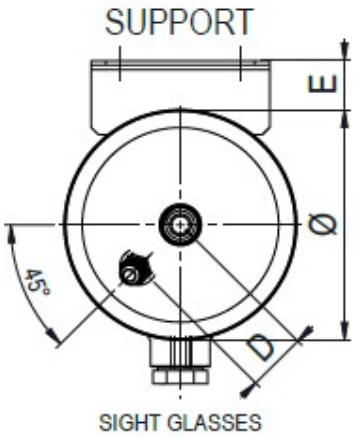

Przedsiębiorstwo Produkcyjno Handlowo Usługowe
ReBaNo
Renata i Bartosz Nowaccy
ul. Kopanina 39 , 60-105 Poznań
tel./faks: +48 61 657-93-65 , e-mail: biuro@rebano.pl
NIP: 779-103-65-86, REGON: 630603794
Rok założenia 1996

Separator ciekłego czynnika

Model	pojemność separatora	przyłącza separatora			wymiary separatora		ciśnienie maksymalne	cena cennikowa
		wejście	wyjście	zawór bezpieczeń.	średnica	wysokość		
SL1C12102210	1,5 dm³	12mm	12mm	brak	ø 102 mm	272 mm	32,0 bar	**45,60 EUR**
SL3C12102210							45,0 bar	**47,80 EUR**
SL1C16102210	1,5 dm³	16mm	16mm	brak	ø 102 mm	272 mm	32,0 bar	**48,40 EUR**
SL3C16102210							45,0 bar	**50,80 EUR**
SL1C16122230	2,5 dm³	16mm	16mm	brak	ø 122 mm	293 mm	32,0 bar	**55,40 EUR**
SL3C16122230							45,0 bar	**58,20 EUR**
SL1C18122230	2,5 dm³	18mm	18mm	brak	ø 122 mm	293 mm	32,0 bar	**56,40 EUR**
SL3C18122230							45,0 bar	**59,20 EUR**
SL1C16130250	3,0 dm³	16mm	16mm	brak	ø 130 mm	313 mm	32,0 bar	**61,40 EUR**
SL3C16130250							45,0 bar	**64,40 EUR**
SL1C18130250	3,0 dm³	18mm	18mm	brak	ø 130 mm	313 mm	32,0 bar	**65,40 EUR**
SL3C18130250							45,0 bar	**68,60 EUR**
SL1C22130250	3,0 dm³	22mm	22mm	brak	ø 130 mm	313 mm	32,0 bar	**72,40 EUR**
SL3C22130250							45,0 bar	**76,00 EUR**
SL1C18154270	4,5 dm³	18mm	18mm	brak	ø 154 mm	334 mm	32,0 bar	**86,60 EUR**
SL3C18154270							45,0 bar	**90,80 EUR**
SL1C22154270	4,5 dm³	22mm	22mm	brak	ø 154 mm	334 mm	32,0 bar	**91,80 EUR**
SL3C22154270							45,0 bar	**96,40 EUR**
SL1C28154270	4,5 dm³	28mm	28mm	brak	ø 154 mm	334 mm	32,0 bar	**104,20 EUR**
SL3C28154270							45,0 bar	**109,40 EUR**
SL1C22160360	6,5 dm³	22mm	22mm	brak	ø 160 mm	424 mm	32,0 bar	**119,80 EUR**
SL3C22160360							45,0 bar	**125,80 EUR**
SL1C28160360	6,5 dm³	28mm	28mm	brak	ø 160 mm	424 mm	32,0 bar	**130,60 EUR**
SL3C28160360							45,0 bar	**137,00 EUR**
SL1C22200290	7,5 dm³	22mm	22mm	brak	ø 200 mm	365 mm	32,0 bar	**122,00 EUR**
SL3C22200290							45,0 bar	**128,00 EUR**
SL1C28200290	7,5 dm³	28mm	28mm	brak	ø 200 mm	365 mm	32,0 bar	**127,40 EUR**
SL3C28200290							45,0 bar	**133,60 EUR**
SL1C35200290	7,5 dm³	35mm	35mm	brak	ø 200 mm	365 mm	32,0 bar	**130,80 EUR**
SL3C35200290							45,0 bar	**137,40 EUR**
SL1C22214330	10,0 dm³	22mm	22mm	brak	ø 214 mm	409 mm	32,0 bar	**133,80 EUR**
SL3C22214330							45,0 bar	**140,60 EUR**
SL1C28214330	10,0 dm³	28mm	28mm	brak	ø 214 mm	409 mm	32,0 bar	**140,40 EUR**
SL3C28214330							45,0 bar	**147,40 EUR**
SL1C35214330	10,0 dm³	35mm	35mm	brak	ø 214 mm	409 mm	32,0 bar	**152,00 EUR**
SL3C35214330							45,0 bar	**159,60 EUR**
SL1C28220350	12,0 dm³	28mm	28mm	brak	ø 220 mm	429 mm	32,0 bar	**148,00 EUR**
SL3C28220350							45,0 bar	**155,40 EUR**
SL1C35220350	12,0 dm³	35mm	35mm	brak	ø 220 mm	429 mm	32,0 bar	**155,40 EUR**
SL3C35220350							45,0 bar	**163,20 EUR**
SL1C42220350	12,0 dm³	42mm	42mm	brak	ø 220 mm	429 mm	32,0 bar	**165,60 EUR**
SL3C42220350							45,0 bar	**174,00 EUR**
SL1C28220400	14,0 dm³	28mm	28mm	brak	ø 220 mm	479 mm	32,0 bar	**163,40 EUR**
SL3C28220400							45,0 bar	**171,60 EUR**
SL1C35220400	14,0 dm³	35mm	35mm	brak	ø 220 mm	479 mm	32,0 bar	**169,80 EUR**
SL3C35220400							45,0 bar	**178,20 EUR**
SL1C42220400	14,0 dm³	42mm	42mm	brak	ø 220 mm	479 mm	32,0 bar	**176,20 EUR**
SL3C42220400							45,0 bar	**185,00 EUR**
SL1C28260406	18,0 dm³	28mm	28mm	brak	ø 260 mm	485 mm	32,0 bar	**176,00 EUR**
SL3C28260406							45,0 bar	**187,00 EUR**
SL1C35260406	18,0 dm³	35mm	35mm	brak	ø 260 mm	485 mm	32,0 bar	**189,20 EUR**
SL3C35260406							45,0 bar	**198,60 EUR**
SL1C42260406	18,0 dm³	42mm	42mm	brak	ø 260 mm	485 mm	32,0 bar	**197,40 EUR**
SL3C42260406							45,0 bar	**207,20 EUR**
SL1C35260450	20,0 dm³	35mm	35mm	brak	ø 260 mm	529 mm	32,0 bar	**205,60 EUR**
SL3C35260450							45,0 bar	**215,80 EUR**
SL1C42260450	20,0 dm³	42mm	42mm	brak	ø 260 mm	529 mm	32,0 bar	**215,80 EUR**
SL3C42260450							45,0 bar	**226,60 EUR**
SL1C54260450	20,0 dm³	54mm	54mm	brak	ø 260 mm	529 mm	32,0 bar	**246,20 EUR**
SL3C54260450							45,0 bar	**258,40 EUR**

Przedsiębiorstwo Produkcyjno Handlowo Usługowe
ReBaNo
Renata i Bartosz Nowaccy
ul. Kopanina 39 , 60-105 Poznań
tel./faks: +48 61 657-93-65 , e-mail: biuro@rebano.pl
NIP: 779-103-65-86, REGON: 630603794
Rok założenia 1996

Separator ciekłego czynnika c.d.

Model	pojemność separatora	przyłącza separatora			wymiary separatora		ciśnienie maksymalne	cena cennikowa
		wejście	wyjście	zawór bezpieczeń.	średnica	wysokość		
SL1C42285450	24,0 dm³	42mm	42mm	brak	ø 285 mm	529 mm	32,0 bar	**227,80 EUR**
SL3C42285450							45,0 bar	**239,20 EUR**
SL1C54285450	24,0 dm³	54mm	54mm	brak	ø 285 mm	529 mm	32,0 bar	**258,40 EUR**
SL3C54285450							45,0 bar	**271,20 EUR**
SL1C54300520	30,0 dm³	54mm	54mm	brak	ø 300 mm	600 mm	32,0 bar	**320,60 EUR**
SL3C54300520							45,0 bar	**336,80 EUR**

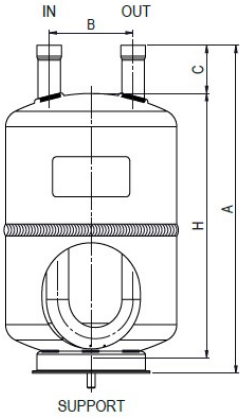

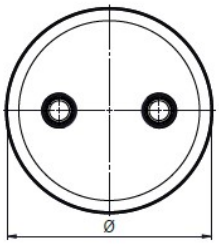

Separator ciekłego czynnika z wymiennikiem gorącego gazu

Model	pojemność separatora	przyłącza separatora			wymiary separatora		ciśnienie maksymalne	cena cennikowa
		ssanie wejście-wyjście	gorący gaz wejście-wyjście	zawór bezpieczeń.	średnica	wysokość		
SL1S08-18-12	7,5 dm³	18 mm	12mm	brak	ø 200 mm	365 mm	32,0 bar	**165,60 EUR**
SL3S08-18-12							45,0 bar	**165,60 EUR**
SL1S10-22-16	10,0 dm³	22mm	16mm	brak	ø 214 mm	409 mm	32,0 bar	**210,00 EUR**
SL3S10-22-16							45,0 bar	**210,00 EUR**
SL1S12-28-16	12,0 dm³	28mm	16mm	brak	ø 220 mm	429 mm	32,0 bar	**235,00 EUR**
SL3S12-28-16							45,0 bar	**235,00 EUR**
SL1S18-42-22	18,0 dm³	42mm	22mm	brak	ø 260 mm	485 mm	32,0 bar	**328,60 EUR**
SL3S18-42-22							45,0 bar	**328,60 EUR**
SL1S20-42-28	20,0 dm³	42mm	28mm	brak	ø 260 mm	529 mm	32,0 bar	**362,60 EUR**
SL3S20-42-28							45,0 bar	**362,60 EUR**
SL1S24-54-28	24,0 dm³	54mm	28mm	brak	ø 285 mm	529 mm	32,0 bar	**384,80 EUR**
SL3S24-54-28							45,0 bar	**384,80 EUR**
SL1S30-54-28	30,0 dm³	54mm	28mm	brak	ø 300 mm	600 mm	32,0 bar	**483,00 EUR**
SL3S30-54-28							45,0 bar	**483,00 EUR**

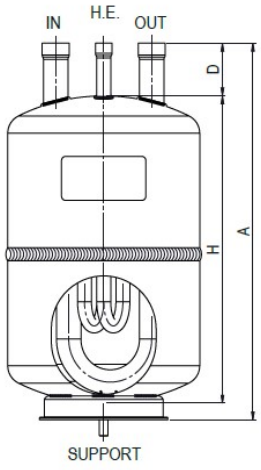

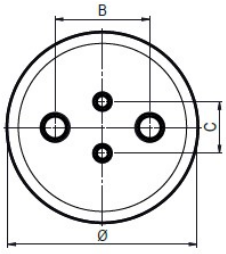

Przedsiębiorstwo Produkcyjno Handlowo Usługowe
ReBaNo
Renata i Bartosz Nowaccy
ul. Kopanina 39 , 60-105 Poznań
tel./faks: +48 61 657-93-65 , e-mail: biuro@rebano.pl
NIP: 779-103-65-86, REGON: 630603794
Rok założenia 1996

Pionowe zbiorniki ciekłego czynnika o pojemności od 1 do 34 litra

Model	pojemność zbiornika	przyłącza zbiornika			wymiary zbiornika		ciśnienie maksymalne	ilość wzierników	cena cennikowa
		wejście	wyjście	zawór bezpieczeń.	średnica	wysokość			
RV1 RR102X148	1,0 dm³	1" ROT	1" ROT	brak	ø 102 mm	180 mm	32,0 bar	brak	**32,00 EUR**
RV3 RR102X148							45,0 bar		**33,60 EUR**
RV1 RR102X210	1,5 dm³	1" ROT	1" ROT	brak	ø 102 mm	242 mm	32,0 bar	brak	**37,00 EUR**
RV3 RR102X210							45,0 bar		**38,80 EUR**
RV1 RR122X230	2,5 dm³	1" ROT	1" ROT	1/4" NPT	ø 122 mm	271 mm	32,0 bar	brak	**42,20 EUR**
RV3 RR122X230							45,0 bar		**44,40 EUR**
RV1 RR130X250	3,0 dm³	1" ROT	1" ROT	1/4"NPT	ø 130 mm	291 mm	32,0 bar	brak	**47,80 EUR**
RV3 RR130X250							45,0 bar		**50,20 EUR**
RV1 RR154X270	4,5 dm³	1" ROT	1" ROT	1/4"NPT	ø 154 mm	312 mm	32,0 bar	brak	**61,60 EUR**
RV3 RR154X270							45,0 bar		**64,80 EUR**
RV1 RR160X360	6,5 dm³	1" ROT	1" ROT	1/4"NPT	ø 160 mm	402 mm	32,0 bar	brak	**70,00 EUR**
RV3 RR160X360							45,0 bar		**73,60 EUR**
RV1 RR200X290	7,5 dm³	1" ROT	1" ROT	1/2"NPT	ø 200 mm	333 mm	32,0 bar	brak	**76,40 EUR**
RV3 RR200X290							45,0 bar		**80,20 EUR**
RV1 RR194X310	8,0 dm³	1" ROT	1" ROT	1/2"NPT	ø 194 mm	353 mm	32,0 bar	brak	**78,80 EUR**
RV3 RR194X310							45,0 bar		**82,80 EUR**
RV1 RR214X330	10,0 dm³	1"1/4 ROT	1"1/4 ROT	1/2"NPT	ø 214 mm	379 mm	32,0 bar	brak	**92,60 EUR**
RV3 RR214X330							45,0 bar		**97,20 EUR**
RV1 RR220X350	12,0 dm³	1" 1/4ROT	1"1/4 ROT	1/2"NPT	ø 220 mm	399 mm	32,0 bar	brak	**98,60 EUR**
RV3 RR220X350							45,0 bar		**103,60 EUR**
RV1 RR220X400	14,0 dm³	1" 1/4ROT	1" 1/4ROT	1/2"NPT	ø 220 mm	449 mm	32,0 bar	brak	**99,40 EUR**
RV3 RR220X400							45,0 bar		**104,40 EUR**
RV1 RR260X406	18,0 dm³	1" 1/4ROT	1" 1/4ROT	1/2"NPT	ø 260 mm	455 mm	32,0 bar	brak	**131,16 EUR**
RV3 RR260X406							45,0 bar		**138,20 EUR**
RV1 RR260X450	20,0 dm³	1"1/4 ROT	1" 1/4ROT	1/2"NPT	ø 260 mm	499 mm	32,0 bar	brak	**144,80 EUR**
RV3 RR260X450							45,0 bar		**152,00 EUR**
RV1 RR285X450	24,0 dm³	1"3/4 ROT	1" 3/4ROT	1/2"NPT	ø 285 mm	504 mm	32,0 bar	brak	**164,20 EUR**
RV3 RR285X450							45,0 bar		**172,40 EUR**
RV1 RR300X520	30,0 dm³	1"3/4 ROT	1" 3/4ROT	1/2"NPT	ø 300 mm	575 mm	32,0 bar	brak	**198,00 EUR**
RV3 RR300X520							45,0 bar		**208,00 EUR**
RV1 RR300X560	34,0 dm³	1"3/4 ROT	1" 3/4ROT	1/2"NPT	ø 300 mm	615 mm	32,0 bar	brak	**204,20 EUR**
RV3 RR300X560							45,0 bar		**214,40 EUR**

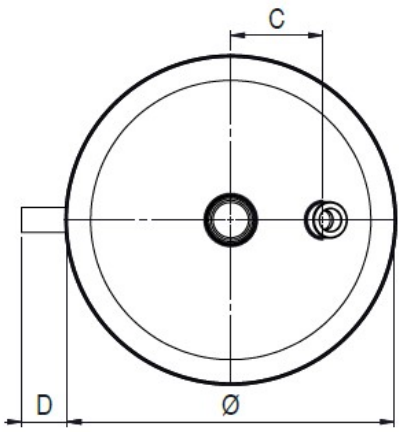

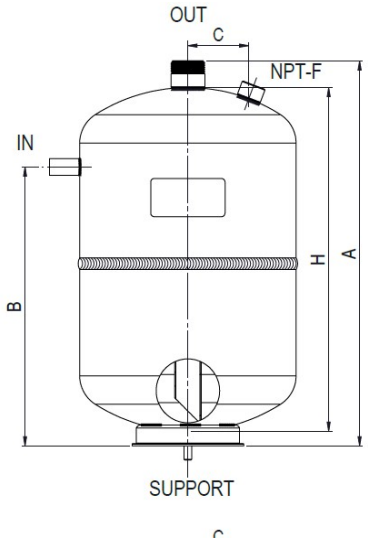

Przedsiębiorstwo Produkcyjno Handlowo Usługowe
ReBaNo
Renata i Bartosz Nowaccy
ul. Kopanina 39 , 60-105 Poznań
tel./faks: +48 61 657-93-65 , e-mail: biuro@rebano.pl
NIP: 779-103-65-86, REGON: 630603794
Rok założenia 1996

Pionowe zbiorniki ciekłego czynnika o pojemności od 30 do 500 litrów

Model	pojemność zbiornika	przyłącza zbiornika			wymiary zbiornika		ciśnienie maksymalne	ilość wzierników	cena cennikowa
		wejście	wyjście	zawór bezpieczeń.	średnica	wysokość			
RLV1R273X790	40,0 dm³	1"3/4ROT	1"3/4ROT	1/2"NPT	ø 273 mm	831 mm	32,0 bar	2	378,00 EUR
RLV3R273X790							45,0 bar		396,80 EUR
RLV1R273X980	50,0 dm³	1" 3/4ROT	1"3/4 ROT	1/2"NPT	ø 273 mm	1021 mm	32,0 bar	2	408,40 EUR
RLV3R273X980							45,0 bar		428,80 EUR
RLV1R273X1160	60,0 dm³	1"3/4 ROT	1" 3/4ROT	1/2"NPT	ø 273 mm	1201 mm	32,0 bar	3	502,60 EUR
RLV3R273X1160							45,0 bar		527,80 EUR
RLV1R273X1350	70,0 dm³	1" 3/4ROT	1" 3/4ROT	1/2"NPT	ø 273 mm	1391 mm	32,0 bar	3	533,00 EUR
RLV3R273X1350							45,0 bar		559,80 EUR
RLV1R273X1530	80,0 dm³	1" 3/4ROT	1" 3/4ROT	1/2"NPT	ø 273 mm	1571 mm	32,0 bar	3	560,60 EUR
RLV3R273X1530							45,0 bar		588,60 EUR
RLV1R323X720	50,0 dm³	1" 3/4ROT	1" 3/4ROT	1/2"NPT	ø 273 mm	763 mm	32,0 bar	2	470,80 EUR
RLV3R323X720							45,0 bar		494,20 EUR
RLV1R323X980	70,0 dm³	1"3/4 ROT	1"3/4 ROT	1/2"NPT	ø 324 mm	1023 mm	32,0 bar	3	591,80 EUR
RLV3R323X980							45,0 bar		621,40 EUR
RLV1R323X1240	90,0 dm³	1"3/4 ROT	1"3/4 ROT	1/2"NPT	ø 324 mm	1283 mm	32,0 bar	3	643,20 EUR
RLV3R323X1240							45,0 bar		675,40 EUR
RLV1R323X1370	100,0 dm³	2" 3/4ROT	2" 3/4ROT	1"NPT	ø 324 mm	1434 mm	32,0 bar	3	858,00 EUR
RLV3R323X1370							45,0 bar		900,80 EUR
RLV1R323X1500	110,0 dm³	2"3/4 ROT	2"3/4 ROT	1"NPT	ø 324 mm	1564 mm	32,0 bar	3	939,20 EUR
RLV3R323X1500							45,0 bar		986,20 EUR
RLV1R356X900	75,0 dm³	1" 3/4ROT	1"3/4 ROT	1/2"NPT	ø 356 mm	952 mm	32,0 bar	3	947,80 EUR
RLV3R356X900							45,0 bar		995,20 EUR
RLV1R356X1170	100,0 dm³	2"1/4 ROT	2"1/4 ROT	1"NPT	ø 356 mm	1243 mm	32,0 bar	3	1.223,00 EUR
RLV3R356X1170							45,0 bar		1.284,20 EUR
RLV1R356X1440	125,0 dm³	2"1/4 ROT	2"1/4 ROT	1"NPT	ø 356 mm	1513 mm	32,0 bar	3	1.366,00 EUR
RLV3R356X1440							45,0 bar		1.434,40 EUR
RLV1R356X1720	150,0 dm³	2"1/4 ROT	2"1/4 ROT	1"NPT	ø 356 mm	1793 mm	32,0 bar	3	1.456,60 EUR
RLV3R356X1720							45,0 bar		1.529,40 EUR
RLV1R356X1990	175,0 dm³	2"1/4 ROT	2"1/4 ROT	1"NPT	ø 356 mm	2063 mm	32,0 bar	3	1.542,60 EUR
RLV3R356X1990							45,0 bar		1.619,80 EUR
RLV1R406X960	100,0 dm³	2"1/4 ROT	2"1/4 ROT	1"NPT	ø 406 mm	1029 mm	32,0 bar	3	1.321,00 EUR
RLV3R406X960							45,0 bar		1.387,00 EUR
RLV1R406X1170	125,0 dm³	2"1/4 ROT	2"1/4 ROT	1"NPT	ø 406 mm	1239 mm	32,0 bar	3	1.399,00 EUR
RLV3R406X1170							45,0 bar		1.469,00 EUR
RLV1R406X1370	150,0 dm³	2"1/4 ROT	2"1/4 ROT	1"NPT	ø 406 mm	1439 mm	32,0 bar	3	1.473,40 EUR
RLV3R406X1370							45,0 bar		1.547,00 EUR
RLV1R406X1580	175,0 dm³	2"1/4 ROT	2"1/4 ROT	1"NPT	ø 406 mm	1649 mm	32,0 bar	3	1.550,00 EUR
RLV3R406X1580							45,0 bar		1.627,40 EUR
RLV1R406X1790	200,0 dm³	2"1/4 ROT	2"1/4 ROT	1"NPT	ø 406 mm	1859 mm	32,0 bar	3	1.628,00 EUR
RLV3R406X1790							45,0 bar		1.709,40 EUR
RLV1R508X910	150,0 dm³	2"1/4 ROT	2"1/4 ROT	1"NPT	ø 508 mm	979 mm	32,0 bar	3	1.881,40 EUR
RLV3R508X910							45,0 bar		1.975,80 EUR
RLV1R508X1180	200,0 dm³	2"1/4 ROT	2"1/4 ROT	1"NPT	ø 508 mm	1249 mm	32,0 bar	3	2.116,80 EUR
RLV1R508X1180							45,0 bar		2.222,40 EUR
RLV1R508X1450	250,0 dm³	2"1/4 ROT	2"1/4 ROT	1"NPT	ø 508 mm	1519 mm	32,0 bar	3	2.351,80 EUR
RLV3R508X1450							45,0 bar		2.469,40 EUR
RLV1R508X1720	300,0 dm³	2"1/4 ROT	2"1/4 ROT	1"NPT	ø 508 mm	1789 mm	32,0 bar	3	2.585,60 EUR
RLV3R508X1720							45,0 bar		2.714,80 EUR
RLV1R508X1990	350,0 dm³	2"1/4 ROT	2"1/4 ROT	1"NPT	ø 508 mm	2059 mm	32,0 bar	3	2.820,80 EUR
RLV3R508X1990							45,0 bar		2.961,80 EUR

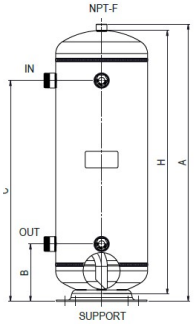

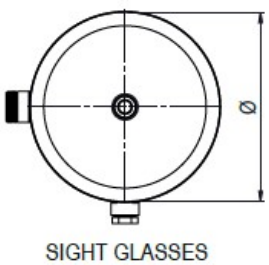

SIGHT GLASSES

Przedsiębiorstwo Produkcyjno Handlowo Usługowe
ReBaNo
Renata i Bartosz Nowaccy
ul. Kopanina 39 , 60-105 Poznań
tel./faks: +48 61 657-93-65 , e-mail: biuro@rebano.pl
NIP: 779-103-65-86, REGON: 630603794
Rok założenia 1996

Poziome zbiorniki ciekłego czynnika

Model	pojemność zbiornika	przyłącza zbiornika			wymiary zbiornika		ciśnienie	ilość wzierników	cena cennikowa
		wejście	wyjście	zawór bezpieczeń.	średnica	długość			
RLH1R139X470	6,0 dm³	1" ROT	1" ROT	1/2"NPT	ø 140 mm	470 mm	32,0 bar	brak	97,40 EUR
RLH3R139X470							45,0 bar		102,20 EUR
RLH1R139X680	9,0 dm³	1" ROT	1" ROT	1/2"NPT	ø 140 mm	690 mm	32,0 bar	brak	111,80 EUR
RLH3R139X680							45,0 bar		117,40 EUR
RLH1R152X750	12,0 dm³	1" ROT	1" ROT	1/2"NPT	ø 152 mm	740 mm	32,0 bar	brak	124,40 EUR
RLH3R152X750							45,0 bar		130,80 EUR
RLH1R159X850	15,0 dm³	1" 1/4ROT	1"1/4 ROT	1/2"NPT	ø 159 mm	850 mm	32,0 bar	brak	144,80 EUR
RLH3R159X850							45,0 bar		152,00 EUR
RLH1R168X920	18,0 dm³	1"1/4 ROT	1" 1/4ROT	1/2"NPT	ø 168 mm	920 mm	32,0 bar	brak	158,20 EUR
RLH3R168X920							45,0 bar		166,20 EUR
RLH1R194X800	21,0 dm³	1"1/4ROT	1" 1/4ROT	1/2"NPT	ø 194 mm	800 mm	32,0 bar	brak	197,80 EUR
RLH3R194X800							45,0 bar		207,60 EUR
RLH1R219X760	25,0 dm³	1"1/4 ROT	1"1/4 ROT	1/2"NPT	ø 219 mm	760 mm	32,0 bar	brak	282,60 EUR
RLH3R219X760							45,0 bar		296,80 EUR
RLH1R219X910	30,0 dm³	1"3/4 ROT	1" 3/4ROT	1/2"NPT	ø 219 mm	942 mm	32,0 bar	1	305,40 EUR
RLH3R219X910							45,0 bar		320,80 EUR
RLH1R219X1050	35,0 dm³	1" 3/4ROT	1" 3/4ROT	1/2"NPT	ø 219 mm	1082 mm	32,0 bar	1	320,80 EUR
RLH3R219X1050							45,0 bar		337,00 EUR
RLH1R219X1190	40,0 dm³	1" 3/4ROT	1"3/4 ROT	1/2"NPT	ø 219 mm	1222 mm	32,0 bar	1	336,40 EUR
RLH3R219X1190							45,0 bar		353,20 EUR
RLH1R219X1330	45,0 dm³	1"3/4 ROT	1"3/4 ROT	1/2"NPT	ø 219 mm	1362 mm	32,0 bar	1	351,80 EUR
RHL3R219X1330							45,0 bar		369,40 EUR
RLH1R219X1480	50,0 dm³	1" 3/4ROT	1" 3/4ROT	1/2"NPT	ø 219 mm	1512 mm	32,0 bar	1	368,40 EUR
RLH1R219X1480							45,0 bar		386,80 EUR
RLH1R273X790	40,0 dm³	1" 3/4ROT	1" 3/4ROT	1/2"NPT	ø 273 mm	820 mm	32,0 bar	2	394,60 EUR
RLH3R273X790							45,0 bar		414,40 EUR
RLH1R273X980	50,0 dm³	1"3/4 ROT	1" 3/4ROT	1/2"NPT	ø 273 mm	1010 mm	32,0 bar	2	423,80 EUR
RLH3R273X980							45,0 bar		444,80 EUR
RLH1R273X1160	60,0 dm³	1" 3/4ROT	1" 3/4ROT	1/2"NPT	ø 273 mm	1190 mm	32,0 bar	2	476,20 EUR
RLH3R273X1160							45,0 bar		500,00 EUR
RLH1R273X1350	70,0 dm³	1" 3/4ROT	1" 3/4ROT	1/2"NPT	ø 273 mm	1380 mm	32,0 bar	2	505,40 EUR
RLH3R273X1350							45,0 bar		530,60 EUR
RHL1R273X1530	80,0 dm³	1"3/4 ROT	1" 3/4ROT	1/2"NPT	ø 273 mm	1560 mm	32,0 bar	2	532,80 EUR
RHL3R273X1530							45,0 bar		559,40 EUR
RLH1R323X720	50,0 dm³	1" 3/4ROT	1" 3/4ROT	1/2"NPT	ø 324 760	242 mm	32,0 bar	2	474,00 EUR
RLH3R323X720							45,0 bar		497,60 EUR
RLH1R323X980	70,0 dm³	1" 3/4ROT	1" 3/4ROT	1/2"NPT	ø 324 mm	1020 mm	32,0 bar	2	575,20 EUR
RLH3R323X980							45,0 bar		604,00 EUR
RLH1R323X1240	90,0 dm³	1" 3/4ROT	1" 3/4ROT	1/2"NPT	ø 324 mm	1280 mm	32,0 bar	2	626,40 EUR
RLH3R323X1240							45,0 bar		657,80 EUR
RLH1R323X1370	100,0 dm³	2"1/4 ROT	2"1/4 ROT	1"NPT	ø 324 mm	1410 mm	32,0 bar	2	840,00 EUR
RLH3R323X1370							45,0 bar		882,00 EUR
RLH1R323X1500	110,0 dm³	2"1/4 ROT	2"1/4 ROT	1"NPT	ø 324 mm	1540 mm	32,0 bar	2	921,20 EUR
RLH3R323X1500							45,0 bar		967,20 EUR
RLH1R356X900	75,0 dm³	1"3/4 ROT	1" 3/4ROT	1/2"NPT	ø 356 mm	940 mm	32,0 bar	2	922,80 EUR
RLH3R356X900							45,0 bar		969,00 EUR
RLH1R356X1170	100,0 dm³	2"1/4 ROT	2"1/4 ROT	1"NPT	ø 356 mm	1210 mm	32,0 bar	2	1.198,00 EUR
RLH3R356X1170							45,0 bar		1.258,00 EUR
RLH1R356X1440	125,0 dm³	2"1/4 ROT	2"1/4 ROT	1"NPT	ø 356 mm	1480 mm	32,0 bar	2	1.339,60 EUR
RLH3R356X1440							45,0 bar		1.406,00 EUR
RLH1R356X1720	150,0 dm³	2"1/4 ROT	2"1/4 ROT	1"NPT	ø 356 mm	1760 mm	32,0 bar	2	1.428,80 EUR
RLH3R356X1720							45,0 bar		1.500,20 EUR
RLH1R356X1990	175,0 dm³	2"1/4 ROT	2"1/4 ROT	1"NPT	ø 356 mm	2030 mm	32,0 bar	2	1.514,80 EUR
RLH3R356X1990							45,0 bar		1.590,60 EUR
RLH1R406X960	100,0 dm³	2"1/4 ROT	2"1/4 ROT	1"NPT	ø 406 mm	1000 mm	32,0 bar	2	1.509,60 EUR
RLH3R406X960							45,0 bar		1.585,00 EUR
RLH1R406X1170	125,0 dm³	2"1/4 ROT	2"1/4 ROT	1"NPT	ø 406 mm	1210 mm	32,0 bar	2	1.586,20 EUR
RLH3R406X1170							45,0 bar		1.665,40 EUR
RLH1R406X1370	150,0 dm³	2"1/4 ROT	2"1/4 ROT	1"NPT	ø 406 mm	1410 mm	32,0 bar	2	1.659,20 EUR
RLH3R406X1370							45,0 bar		1.742,20 EUR
RLH1R406X1580	175,0 dm³	2"1/4 ROT	2"1/4 ROT	1"NPT	ø 406 mm	1620 mm	32,0 bar	2	1.735,80 EUR
RLH3R406X1580							45,0 bar		1.822,60 EUR

Przedsiębiorstwo Produkcyjno Handlowo Usługowe
ReBaNo
Renata i Bartosz Nowaccy
ul. Kopanina 39 , 60-105 Poznań
tel./faks: +48 61 657-93-65 , e-mail: biuro@rebano.pl
NIP: 779-103-65-86, REGON: 630603794
Rok założenia 1996

Poziome zbiorniki ciekłego czynnika c.d.
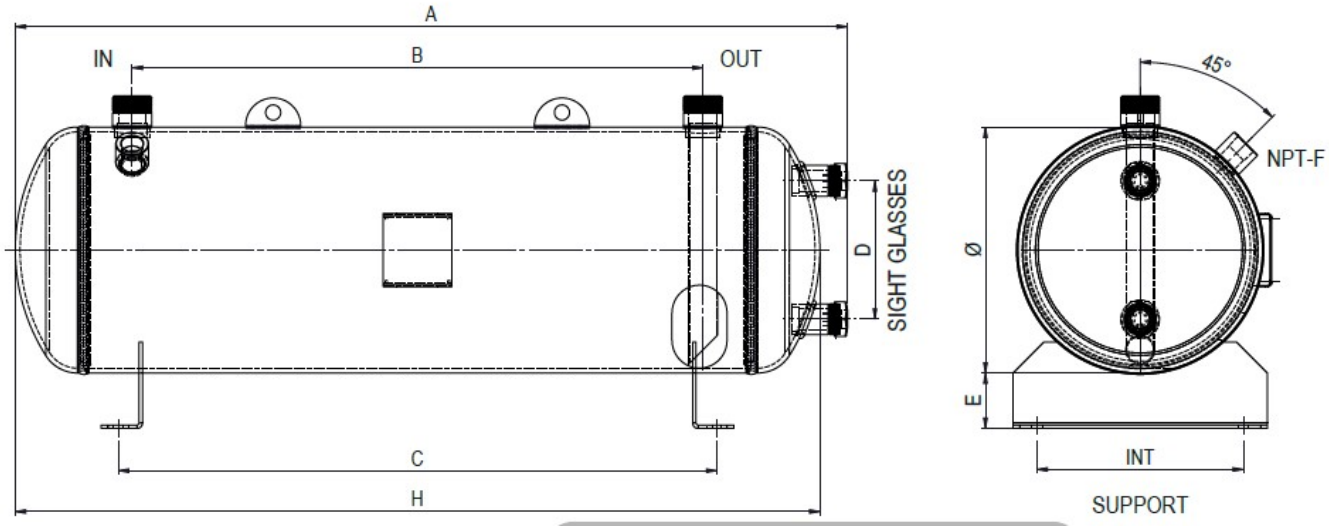
Model	pojemność zbiornika	przyłącza zbiornika			wymiary zbiornika		ciśnienie	ilość wzierników	cena cennikowa
		wejście	wyjście	zawór bezpieczeń.	średnica	długość			
RLH1R406X1790	200,0 dm³	2"1/4 ROT	2"1/4 ROT	1"NPT	ø 406 mm	1830 mm	32,0 bar	2	**1.812,40 EUR**
RLH3R406X1790							45,0 bar		**1.903,00 EUR**
RLH1R508X910	150,0 dm³	2"1/4 ROT	2"1/4 ROT	1"NPT	ø 508 mm	950 mm	32,0 bar	2	**2.071,40 EUR**
RLH3R508X910							45,0 bar		**2.175,00 EUR**
RLH1R508X1180	200,0 dm³	2"1/4 ROT	2"1/4 ROT	1"NPT	ø 508 mm	1220 mm	32,0 bar	2	**2.305,20 EUR**
RLH3R508X1180							45,0 bar		**2.420,60 EUR**
RLH1R508X1450	250,0 dm³	2"1/4 ROT	2"1/4 ROT	1"NPT	ø 508 mm	1490 mm	32,0 bar	2	**2.539,00 EUR**
RLH3R508X1450							45,0 bar		**2.666,00 EUR**
RLH1R508X1720	300,0 dm³	2"1/4 ROT	2"1/4 ROT	1"NPT	ø 508 mm	1760 mm	32,0 bar	2	**2.772,80 EUR**
RLH3R508X1720							45,0 bar		**2.911,40 EUR**
RLH1R508X1990	350,0 dm³	2"1/4" ROT	2" 1/4ROT	1"NPT	ø 508 mm	2030 mm	32,0 bar	2	**3.006,80 EUR**
RLH3R508X1990							45,0 bar		**3.157,00 EUR**